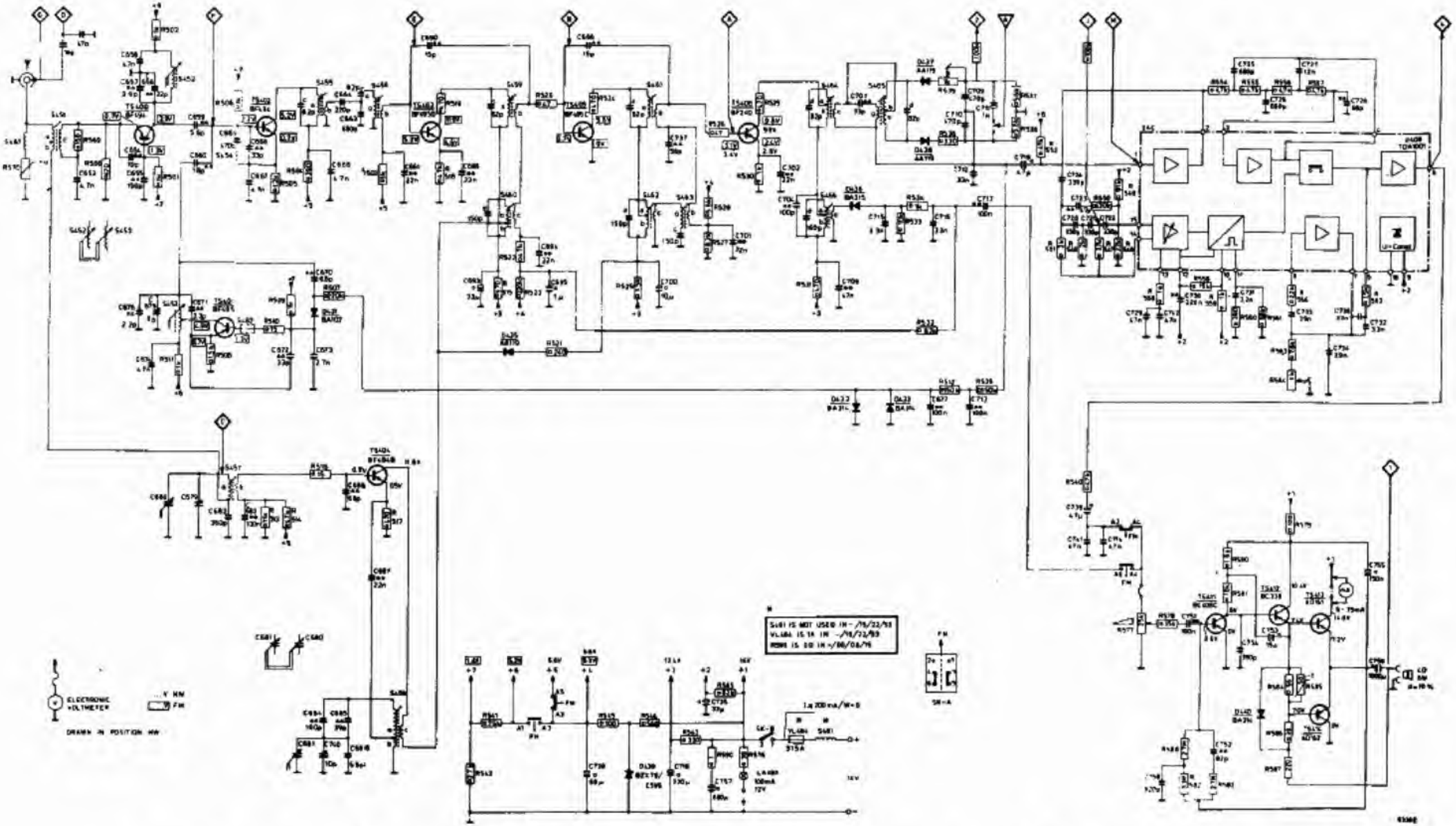

Tavola IV - Schema elettrico di ricevitore autoradio per onde medie e FM (Philips, mod. 22RN351). Frequenza intermedia AM = 468 kHz, FI/FM = 10,7 MHz. Circuito antidisturbo IAC. Potenza d'uscita 6 W su 4 Ω col 10% di distorsione. Alimentazione 12 - 14 V, negativo a massa.